Беспроводной велокомпьютер Kellys Counter
Инструкция

1. Список аксессуаров

Велокомпьютер, датчик, магнит, контактная база, фиксатор на руль, стяжки, резиновые подставки

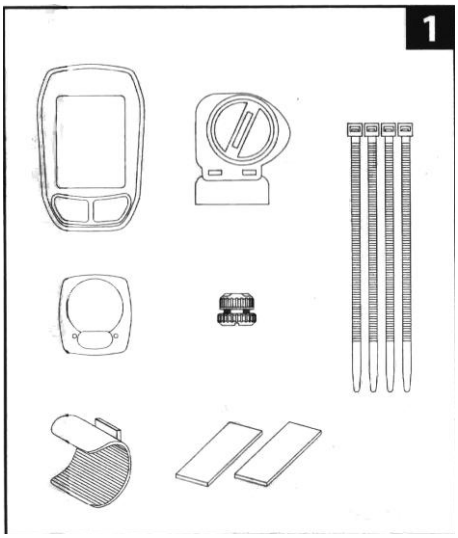

2. Установка контактной базы.

Используйте резиновые подставки для более плотной фиксации держателя на вынос или руль.

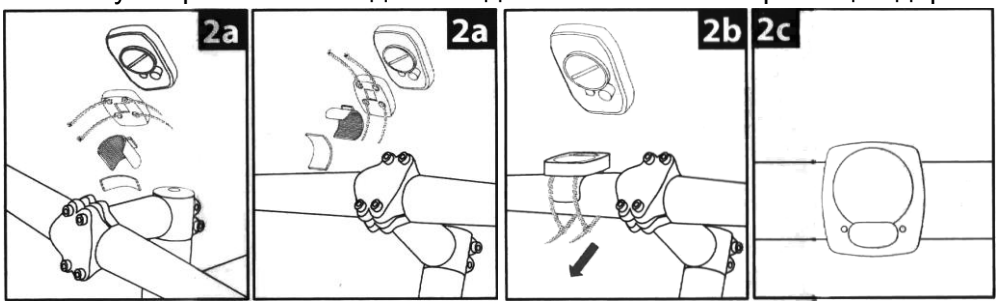

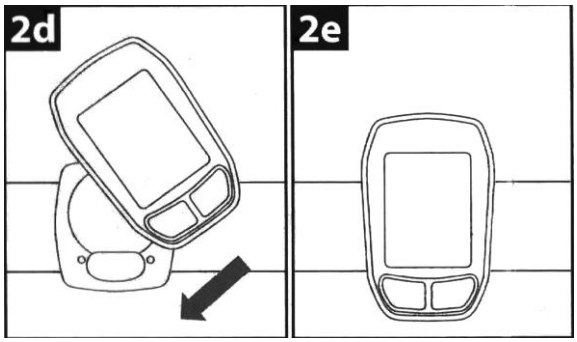

3. Установка датчика измеряющего скорость.

Проверьте и выберите подходящую позицию для того, чтобы прикрепить датчик скорости. Сенсор закрепите пластиковыми стяжками на ноге вилки. Максимальное расстояние, между велокомпьютером и датчиком скорости не должно превышать 60 см.

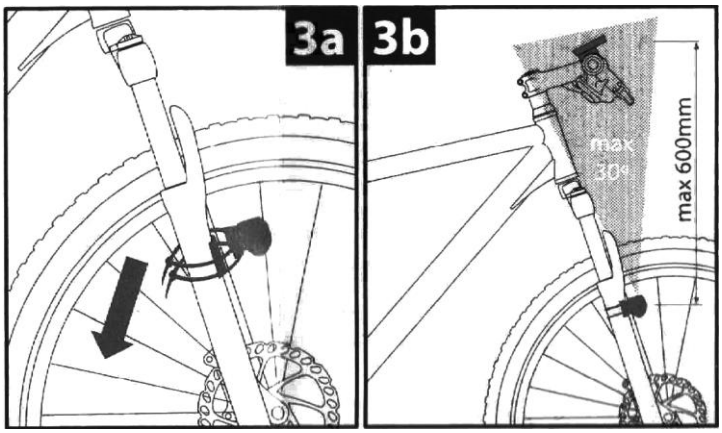

4. Установка магнита.

Закрепите магнит на спицу переднего колеса. Убедитесь, что магнит повернут лицевой частью к сенсору. Максимальное расстояние, между датчиком и магнитом не должно превышать 5 мм. Если все выполнено правильно, магнит и датчик готовы к эксплуатации.

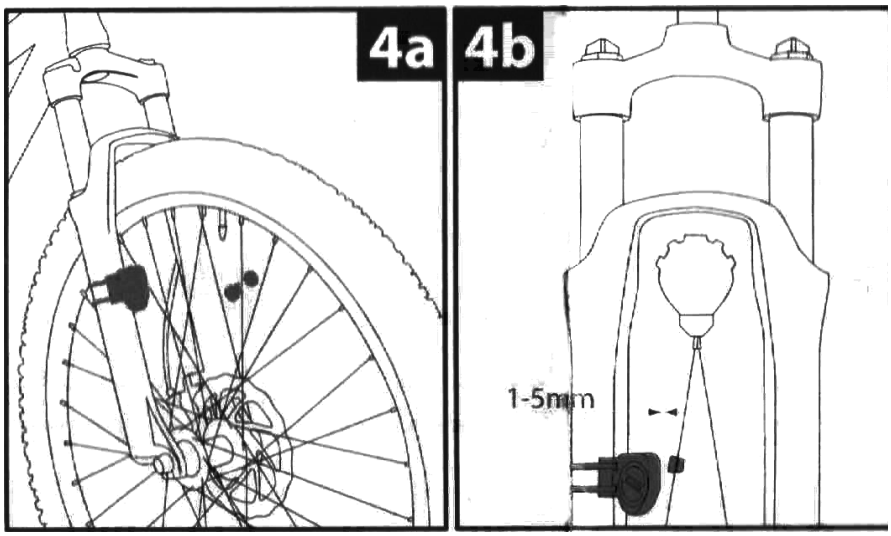

5. Установка окружности колеса

Прокрутите колесо и установите ниппель колеса в самом низу, отметьте точку на земле напротив ниппеля. Проведите велосипед прямо, пока основа ниппеля не возвратиться в свою самую низкую точку. (Под весом велосипедиста окружность колеса немного изменяется). Измерьте расстояние между отметками в мм. Эта величина будет равна окружности колеса. Также, Вы можете выбрать значение из таблицы. (Табл.1)

Откорректируйте окружность колеса в процессе установки данных. Компьютер будет нормально функционировать после настройки окружности колеса.

Через 30 минут, после того как компьютер не обнаружит сигнала, он войдет в режим экономии энергии автоматически. Для выхода из этого режима, нужно нажать любую кнопку на компьютере.

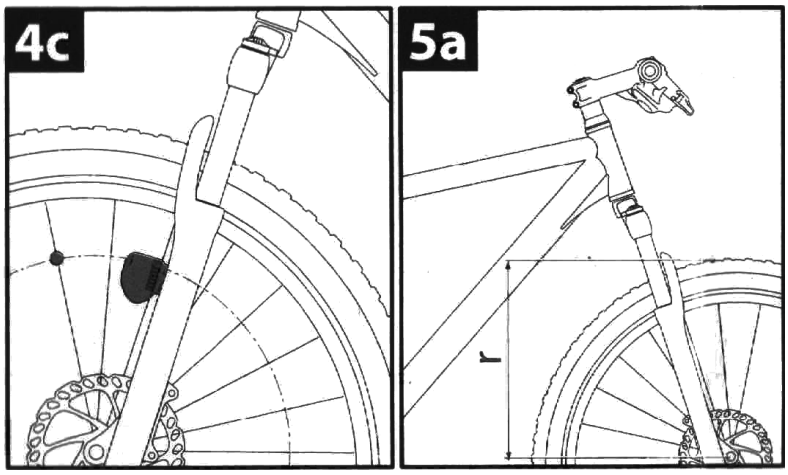

6. Выбор режима

a) Нажмите кнопку «MODE» для перехода в другой режим экрана:

CLK MODE – Trip Time Mode – AVS MODE – MXS MODE – DST MODE – DAILY MODE – ODO1 MODE – ODO2 MODE – ODO MODE – KCAL MODE

b) CLK MODE (Часы)

Нажмите кнопку **«SET»** для входа в режим настройки. Нажмите и удерживайте кнопку «MODE» для выхода из режима настройки.

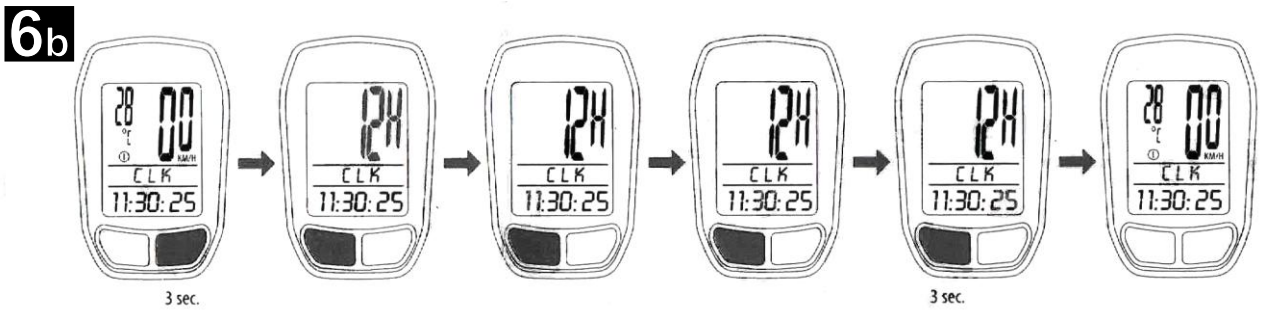

c) TM MODE (Таймер)
Таймер будет работать автоматически во время езды велосипеда.

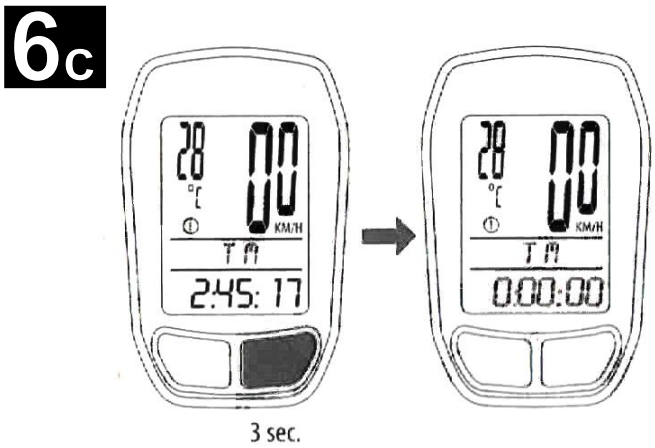

d) Сброс всех данных
Нажмите и удерживайте кнопку **«SET»** на протяжении 3 секунд, и все данные поездок обнулятся, кроме одометра.

7. DST MODE (дистанция)
Пройденное расстояние с начала текущего года.
Расстояние пройденное за день.
Компьютер накапливает пройденное расстояние за 24 часа.
Расстояние, пройденное за день, автоматически обнуляется, после 24 часов.

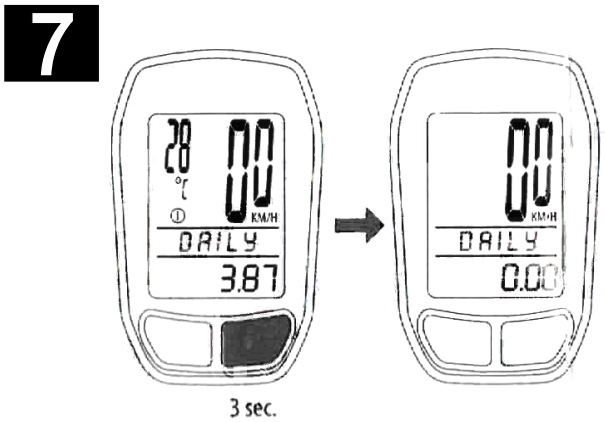

8.ODO (Одометр)
Удерживайте кнопку «SET» на протяжении 3 секунд для входа в режим настройки. Одометр обнуляется после замены батареи.
Нажмите кнопку **«SET»** для выбора **Km/H** или **M/H**, нажмите кнопку **«MODE»** для перехода в режим настройки **Вело1** или **Вело 2**, потом нажмите кнопку **«SET»** для выбора **Вело1** или **Вело2**.
Нажмите кнопку **«MODE»** перехода в настройки окружности колеса. Нажмите кнопку **«SET»** для ввода данных. Размер колеса можно установить в диапазоне от 1000 мм до 2.999 мм.
Для восстановления данных **ODO** после замены батареи, нажмите кнопку **«MODE»** для перехода в настройки **ODO**. Введите сохраненные данные с помощью кнопки **«SET»** . Данные **ODO** можно установить в диапазоне от 1 до 99999.

8

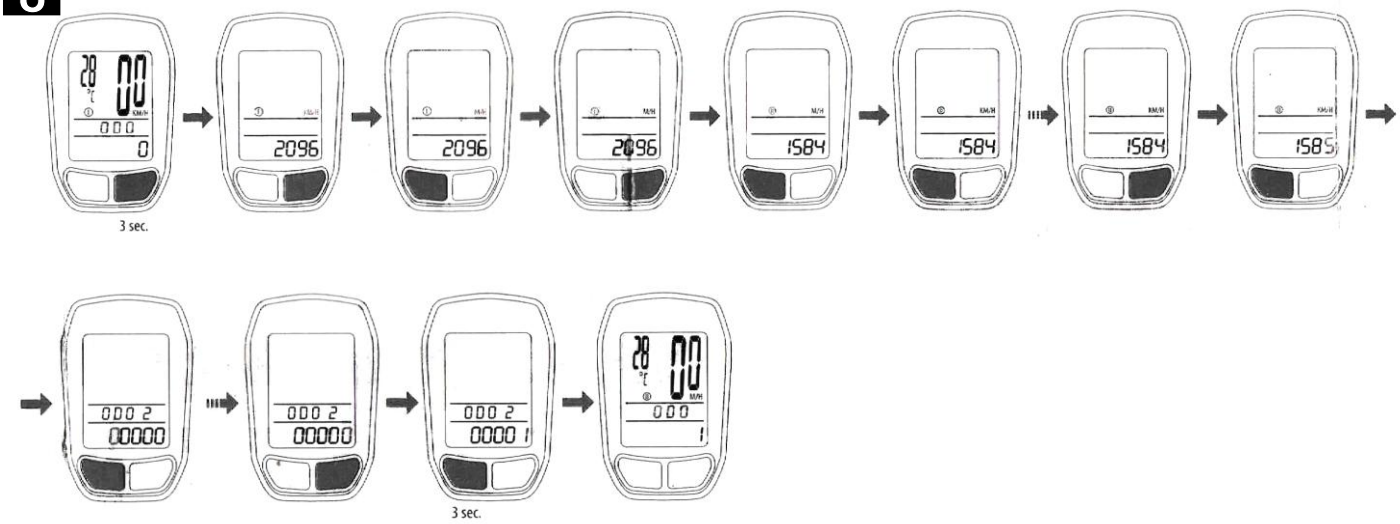

9. KCAL MODE (Потраченные калории)

На экране отображается количество потраченных калорий от начала, и до конца поездки.

Для того чтобы ввести вес и пол нужно:

Для перехода в режим настройки веса нажмите и удерживайте на протяжении 3 секунд кнопку «SET». Нажмите кнопку «SET» для ввода веса. Нажмите кнопку **«MODE»** для выбора пола – мужской (MALE) и женский (FEMALE), затем нажмите кнопку **«MODE»** для выхода из режима настроек.

9

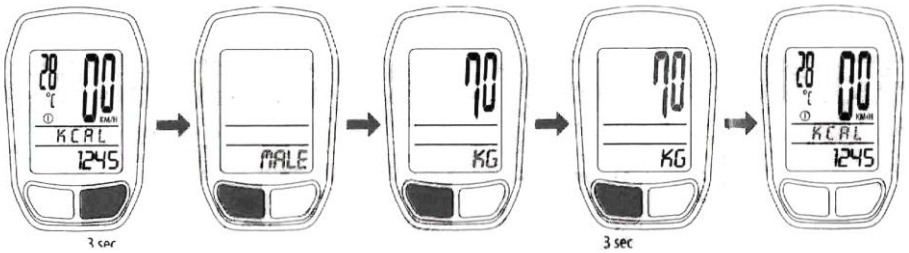

10. Подсветка

Для активации подсветки нужно нажать кнопку «SET». Подсветка отключается автоматически через 4 секунды.

Температура

Нажмите кнопку **«MODE»** для выбора C или F. Переключить из C в F, и обратно можно при помощи кнопки **«SET»**. Нажмите и удерживайте кнопку **«MODE»** на протяжении 3 секунд для возврата в меню **ODO.**

Спецификация

Замена батареи

Компьютер: Снимите верхнюю крышку. Демонтируйте разряженную батарею. Вставьте новую батарею Cr 2032 «+» вверх.

Датчик скорости: Снимите верхнюю крышку. Демонтируйте разряженную батарею. Вставьте новую батарею Cr 2032 «+» вверх. Если изменилась контрастность дисплея или цифры стали блеклыми, то время поменять батарею.

Рекомендации по использованию

Этот компьютер можно использовать во время дождя, но нельзя использовать под водой. Не оставляйте компьютер под длительным воздействием прямых солнечных лучей. Не разбирайте велокомпьютер и его комплектующие. Периодически проверяйте положение сенсора, магнита и держателя велокомпьютера. Периодически чистите контакты компьютера и держателя. Не используйте растворитель для чистки. Чистите контакты только спиртом или бензином. Не забывайте следить за дорогой во время езды.

Температура использования от 0 до -40 С, температура хранения от-10 до 50 С. Батарея 3 Вольта, 2032.
Вес компьютера 30,6 гр., вес датчика 20 гр.

Табл.1

Таблица окружности колес							
Размер колеса	Длинна (мм)	Размер колеса	Длинна (мм)	Размер колеса	Длинна (мм)	Размер колеса	Длинна (мм)
14*1,5	1020	24*2,0	1925	26*2,0	2055	700*19C	2080
14*1,75	1055	24*2,125	1965	26*2,1	2068	700*20C	2086
16*1,5	1185	26*7/8	1920	26*2,125	2070	700*23C	2096
16*1,75	1195	26*1(59)	1913	26*2,35	2083	700*25C	2105
18*1,5	1340	26*1(65)	1952	26*3	2170	700*28C	2136
18*1,75	1350	26*1,25	1953	27*1	2145	700*30C	2146
20*1,75	1515	26*1-1/8	1970	26*1-1/8	2155	700*32C	2155
20*1-3/8	1615	26*1-3/8	2068	26*1-1/4	2161	700C Tubalur	2130
22*1-3/8	1770	26*1-1/2	2100	26*1-3/8	2169	700*35C	2168
22*1-1/2	1785	26*1,4	2005	650*35A	2090	700*38C	2180
24*1	1795	26*1,5	2010	650*38A	2125	700*40C	2200
24*3/4	1905	26*1,75	2023	650*38B	2105		
24*1,75	1890	26*1,95	2050	700*18C	2070		